ПКФ Профиль

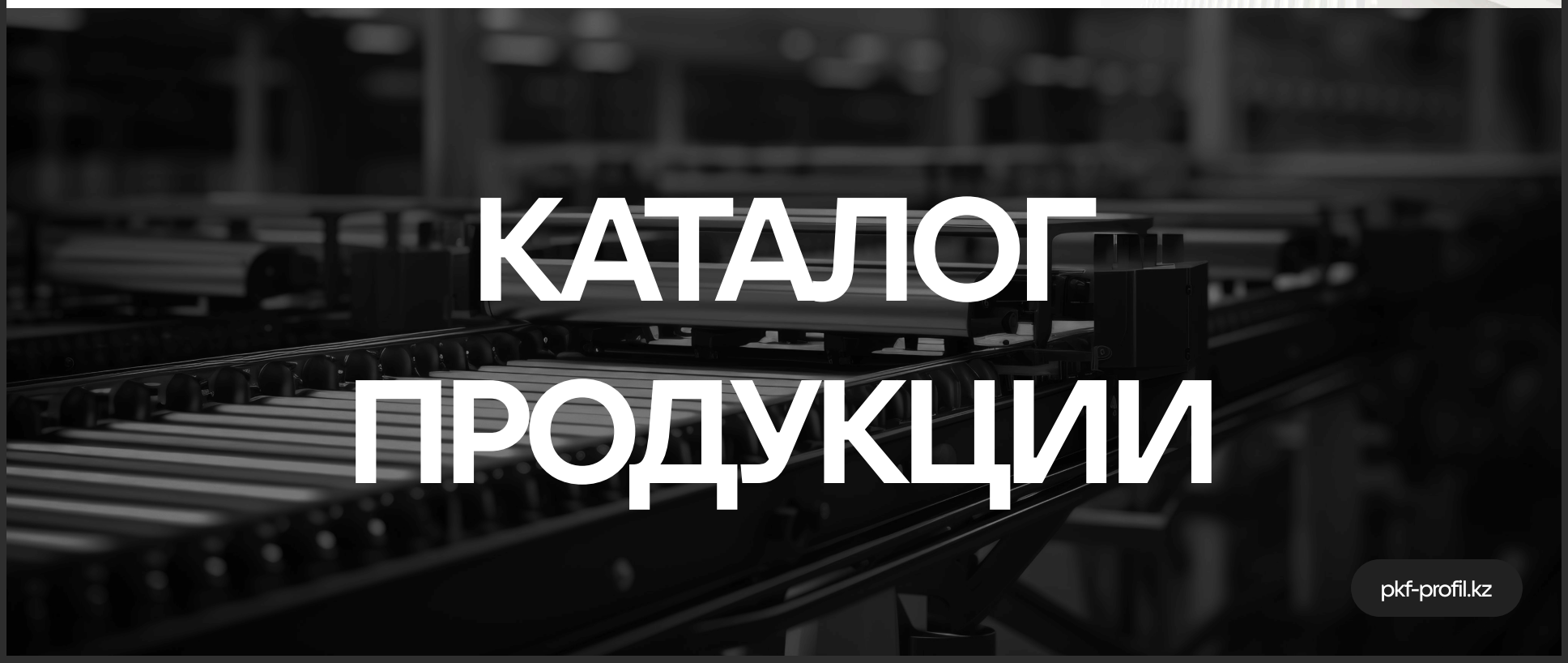

КАТАЛОГ ПРОДУКЦИИ

pkf-profil.kz

СОДЕРЖАНИЕ

О КОМПАНИИ /3

КАТАЛОГ ПРОИЗВОДИМОЙ ПРОДУКЦИИ /4

/5 РОЛИКИ
/10 РОЛИКООПОРЫ
/13 КОНВЕЙЕРЫ
/18 БАРАБАНЫ
/21 ПОЛИУРЕТАНОВОЕ ЛИТЬЕ

СОПРОВОДИТЕЛЬНАЯ ДОКУМЕНТАЦИЯ /30

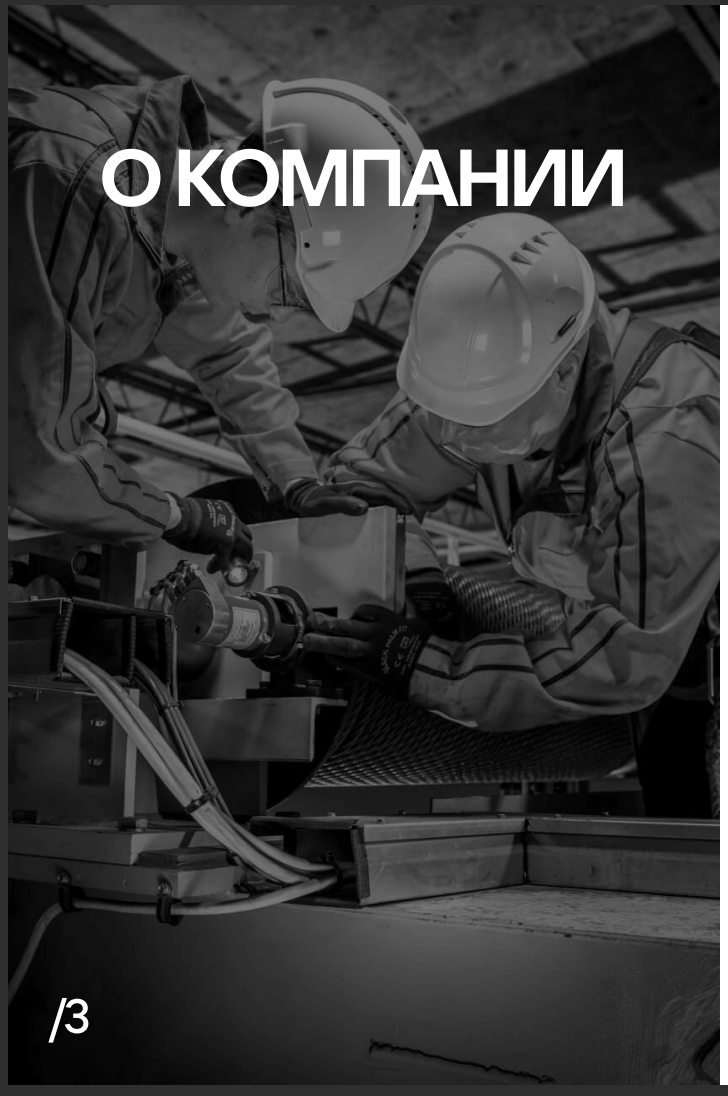

О КОМПАНИИ

ТОО «ПКФ Профиль» — казахстанский производитель, основанный 17 октября 2013 года, специализирующийся на поставках высококачественных запасных частей и комплектующих для различных отраслей промышленности, включая горнодобывающую, металлургическую, пищевую, сельскохозяйственную, дорожностроительную, нефтегазодобывающую и железнодорожный транспорт

Компания предлагает широкий ассортимент продукции, конвейерные ролики и роликоопоры по ГОСТ 22644-77 и ГОСТ 22645-77, а также металлоизделия, такие как пластины, конусы, корпуса, фланцы и втулки. Кроме того, «ПКФ Профиль» производит изделия из полиуретана, включая сита для грохотов, манжеты для очистки нефтегазовых труб, футеровку оборудования, сливные и песковые насадки, демпферы, стержни, листы, втулки, направляющие, виброопоры и другие компоненты

Компания гордится наличием собственной линии полного производственного цикла, что обеспечивает высокое качество и своевременность поставок. «ПКФ Профиль» входит в реестр товаропроизводителей Фонда «Самрук Казына» и была отмечена дипломом «Лучший товар Казахстана-2014» за продукцию, не имеющую аналогов в регионе. В 2018 году компания получила Национальный сертификат «Лидер года – 2018»

Среди клиентов «ПКФ Профиль» — АО «Соколовско-Сарбайское горно-обогатительное производственное объединение», ТОО «ПОСУК Титаниум», ТОО «Казцинк», АО «Интергаз Центральная Азия», АО «Транснациональная компания «Казхром», ТОО СП «КазБелАЗ», АО «ЕЭК», АО «Шубарколь Комир» и многие другие

Компания стремится к тому, чтобы качество продукции соответствовало требованиям потребителей и установленным стандартам качества, решая сложные задачи и повышая эффективность своих клиентов

КАТАЛОГ ПРОИЗВОДИМОЙ ПРОДУКЦИИ

ТОО «ПКФ Профиль» предлагает широкий спектр продукции для промышленных предприятий и железнодорожной отрасли

Конвейерное оборудование

ролики, роликоопоры и конвейеры в сборе, обеспечивающие эффективную транспортировку материалов

Запчасти для локомотивов

втулки и стержни люлечного подвешивания, коллекторные пластины, щеткодержатели, комплектующие и контакторы ПК-753, способствующие бесперебойной работе локомотивов

Полиуретановое литье

листы, стержни, футеровка, сита грохотов, полиуретановые траки и бандажи для дорожной техники, скребки, песковые насадки, направляющие, уплотнения, виброопоры и очистные устройства

РОЛИКИ

ТОО «ПКФ Профиль» предлагает широкий ассортимент конвейерных роликов, предназначенных для различных отраслей промышленности

Наши ролики обеспечивают надежную и эффективную работу конвейерных систем, способствуя повышению производительности и снижению эксплуатационных затрат

ДЕФЛЕКТОРНЫЕ

РОЛИКИ

дефлекторные ролики обеспечивают стабильное движение ленты конвейера, исключая ее отклонение, что защищает от повреждений и продлевает срок службы оборудования

СПИРАЛЬНЫЕ РОЛИКИ

обеспечивают центрирование ленты и очищение от налипающего материала

АМОРТИЗИРУЮЩИЕ И ДЕМПФИРУЮЩИЕ РОЛИКИ

снижают воздействие ударных нагрузок на транспортёрную ленту от падающего материала, продлевая срок службы ленты

ГЛАДКИЕ РОЛИКИ

гладкий ролик бывает рабочим и нижним. Рабочий ролик служит для поддержания ленты с грузом, нижний ролик поддерживает ленту, движущуюся в обратном направлении без груза

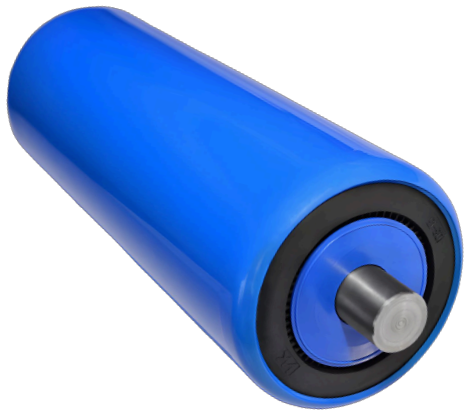

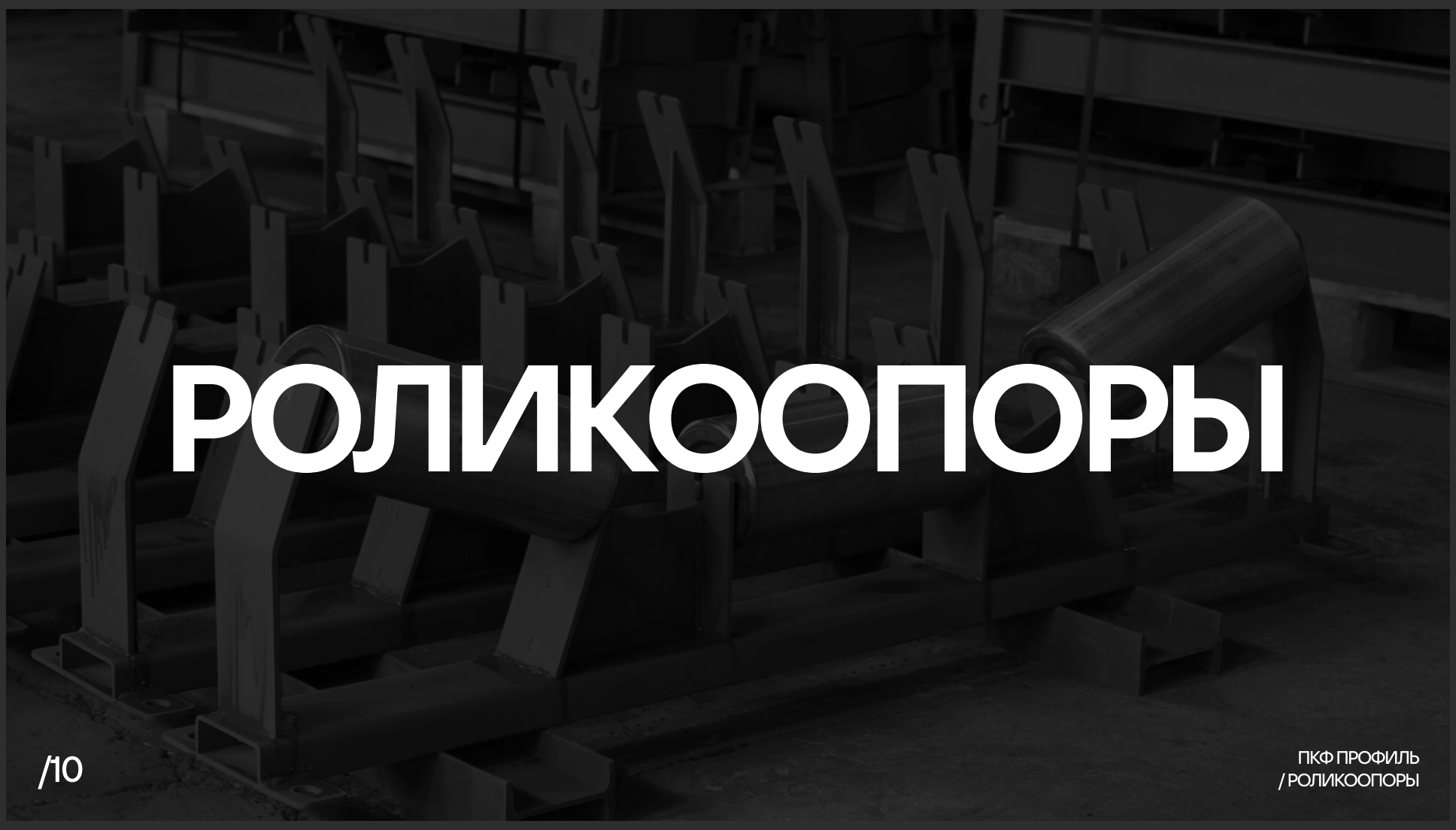

РОЛИКООПОРЫ

Роликоопоры конвейеров - представляют собой сварные металлические конструкции, которые обеспечивают надлежащую работу конвейерных линий

Основная сфера применения данных изделий – различные направления промышленности, где требуется надежная транспортировка различных грузов в больших количествах

По назначению роликоопоры делятся на 2 категории:

Рядовые роликоопоры – Воспринимают нагрузку от роликов, ленты и транспортируемого материала и передают её на раму конвейера. Формируют желобчатое или прямое сечение ленты

Центрирующие роликоопоры – предотвращают боковой сход ленты с грузом, центрируя положение ленты вдоль трассы конвейера

КОНВЕЙЕРЫ

ТОО «ПКФ Профиль» предлагает широкий ассортимент ленточных конвейеров, предназначенных для эффективной транспортировки различных типов грузов в промышленных и сельскохозяйственных сферах

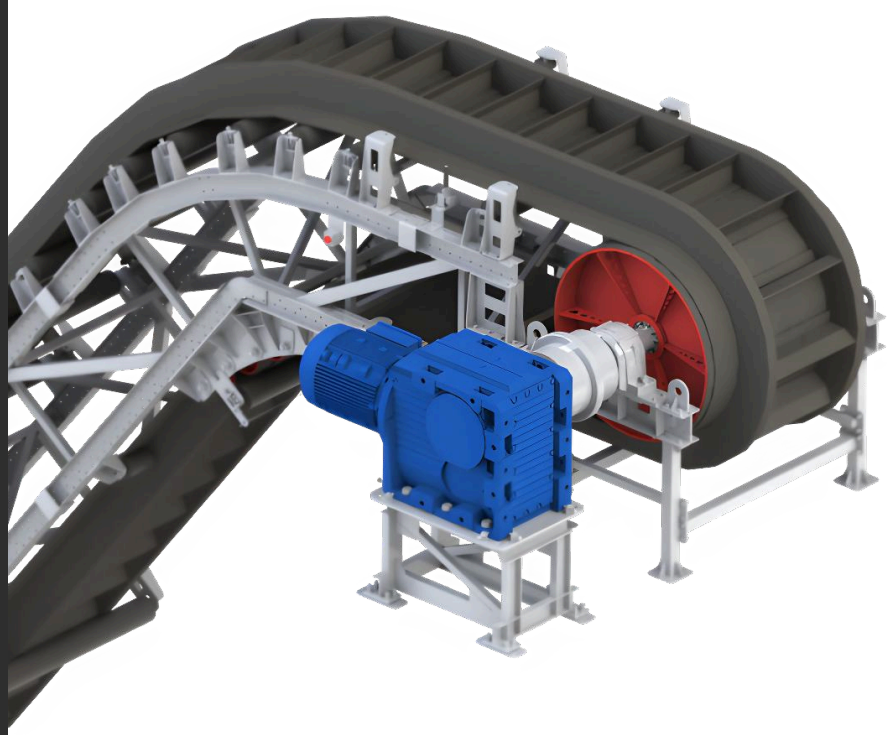

Z-ОБРАЗНЫЕ, L-ОБРАЗНЫЕ

для специфических траекторий движения

ЖЕЛОБЧАТЫЕ, С ПЕРЕГОРОДКАМИ И С ГОФРОБОРТОМ

Желобчатые – для транспортировки сыпучих материалов, с перегородками – для штучных грузов, или сыпучих материалов на узких лентах

С МОДУЛЬНОЙ ЛЕНТОЙ

для транспортировки различных типов грузов

Применение

Ленточные конвейеры используются для транспортировки насыпных и штучных грузов в различных условиях, от рудников до пищевой промышленности

Конструктивные особенности

Основные компоненты включают приводные барабаны, мотор-редукторы, несущие части и опорные ролики, что обеспечивает эффективность и надежность работы

Компания «ПКФ Профиль» обеспечивает высокое качество и долговечность своих конвейеров, соответствующих разнообразным требованиям в транспортировке материалов

БАРАБАНЫ

Барабан ленточного конвейера – это комплектующий элемент, который используется в узлах привода, местах сгиба и натяжных устройствах конвейеров

Они обеспечивают направление вращения конвейерной ленты, а также могут использоваться в качестве натяжного устройства в некоторых конструкциях конвейеров . Эти изделия находят свое применение в различных промышленных секторах, связанных с использованием конвейерной ленты, особенно в карьерах и горнодобывающей промышленности

Существует два варианта исполнения приводных барабанов – гладкий, без футеровки, и футерованный (резина, полиуретан) . В свою очередь, футеровка выполняется в гладком, ромбовидном, либо шевронном (направление расположения ребер – либо по часовой стрелке, либо против нее) варианте

Футеровка барабанов ленточного конвейера - это покрытие поверхности конвейерного барабана специальными материалами, повышающими его сцепление с конвейерной лентой. Это значительно увеличивает срок службы конвейерной ленты, предотвращая ее проскальзывание и препятствуя сходу ее в сторону

ПОЛИУРЕТАНОВОЕ ЛИТЬЕ

ТОО «ПКФ Профиль» предлагает широкий спектр изделий из полиуретана, обеспечивающих надежную защиту и долговечность оборудования в различных отраслях промышленности

Все изделия изготавливаются с учетом индивидуальных потребностей клиентов, что позволяет обеспечить оптимальные решения для различных производственных задач

ЛИСТОВОЙ ПОЛИУРЕТАН

используется в качестве виброковриков и электрических изоляторов для футеровки промышленных установок, а также для изготовления высокопрочных элементов дорожной техники, обеспечивая защиту при сохранении гибкости и пластичности при низких температурах

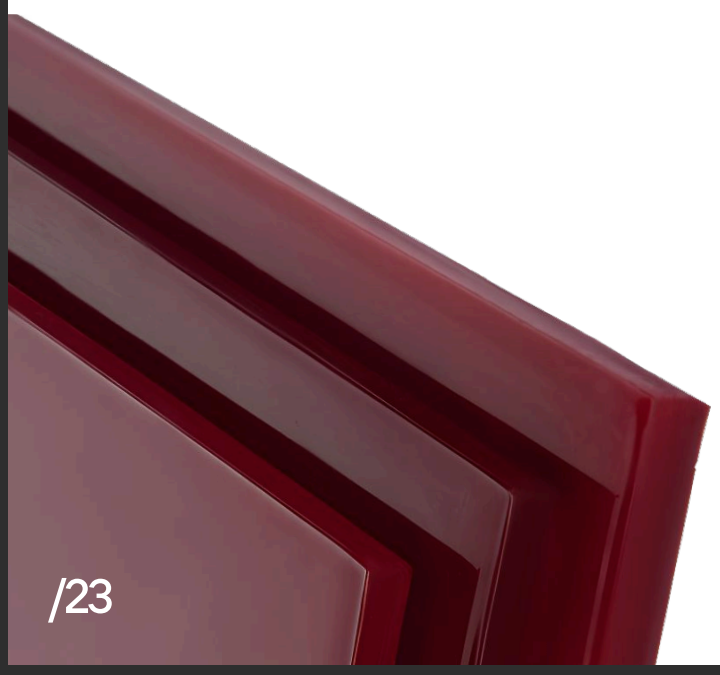

ПОЛИУРЕТАНОВЫЕ СТЕРЖНИ

универсальное решение для промышленности, обладающее высокой устойчивостью к разрушающим воздействиям, отличной износостойкостью и долговечностью

ФУТЕРОВКА (ЗАЩИТНОЕ ПОКРЫТИЕ)

обеспечивает продолжительный срок службы и надежную защиту оборудования благодаря высокой стойкости к воздействию влаги, озона и механическим воздействиям

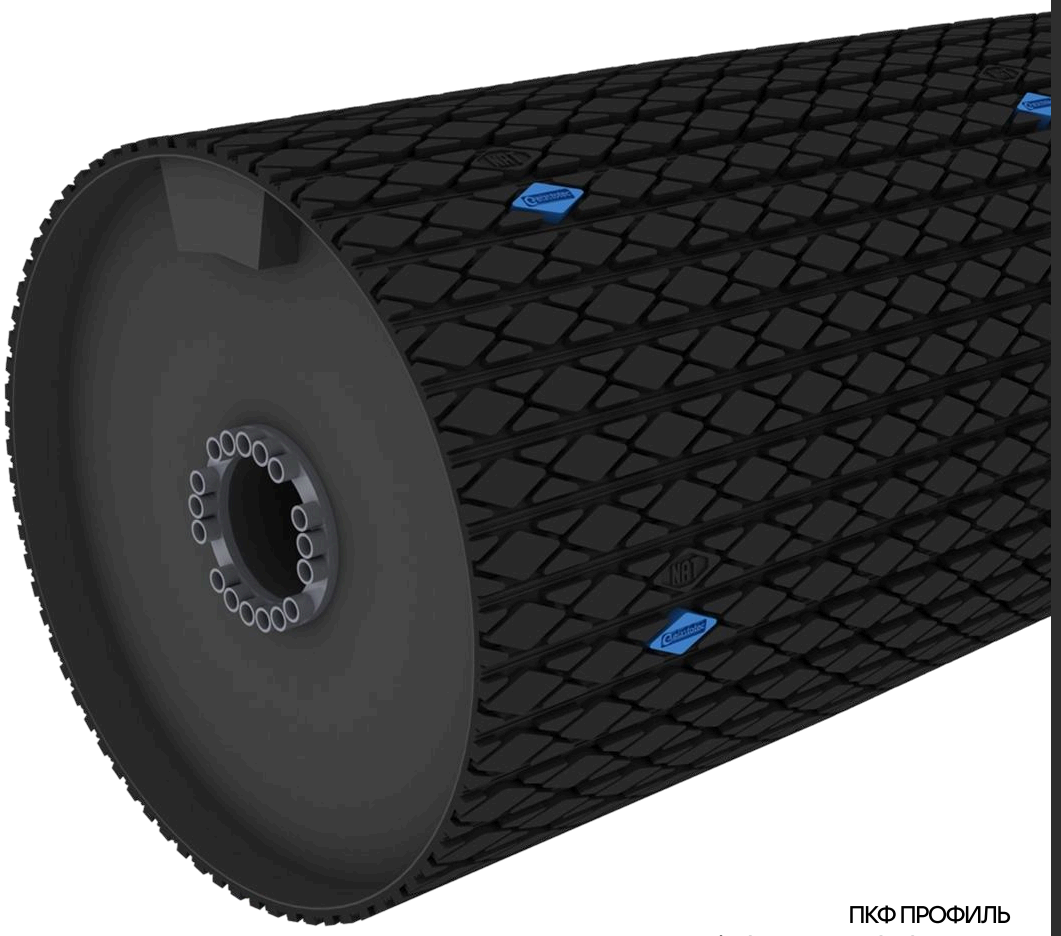

СИТА ГРОХОТОВ

прочные и износостойкие сита с выдающимися свойствами, включая высокую износоустойчивость, легкость монтажа и долгий срок службы, что делает их надежным решением для просеивания в различных отраслях промышленности

ПОЛИУРЕТАНОВЫЕ ТРАКИ (БАШМАКИ) ГУСЕНИЦЫ ДОРОЖНОЙ ТЕХНИКИ

оптимизируют затраты на трак гусеницы, предлагая восстановление трака или приобретение готового со всеми закладными

ПОЛИУРЕТАНОВЫЕ БАНДАЖИ КОЛЕС ДЛЯ ДОРОЖНОЙ ТЕХНИКИ

представляют собой отличную альтернативу дорогим европейским запчастям, обеспечивая надежность и долговечность

ПЕСКОВЫЕ НАСАДКИ

эффективные насадки для гидроциклонов и мобильные погрузочные рукава из прочного полиуретана, улучшающие работу техники

СЛИВНЫЕ НАСАДКИ

насадки используемые в гидроциклонах, для управления потоком материала и разделения его на фракции различного размера

НАПРАВЛЯЮЩИЕ

полиуретановые направляющие значительно улучшают работу оборудования, предотвращая износ цепей, сокращая простои и увеличивая срок службы

УПЛОТНЕНИЯ (ВТУЛКИ, КОЛЬЦА, САЛЬНИКИ, МАНЖЕТЫ)

обеспечивают надежную герметизацию и защиту оборудования от внешних воздействий

СОПРОВОДИТЕЛЬНАЯ ДОКУМЕНТАЦИЯ

ПРОИЗВОДИМОГО ОБОРУДОВАНИЯ

КОНВЕЙЕР ЛЕНТОЧНЫЙ
МОБИЛЬНЫЙ ВАРИАНТ ИСПОЛНЕНИЯ

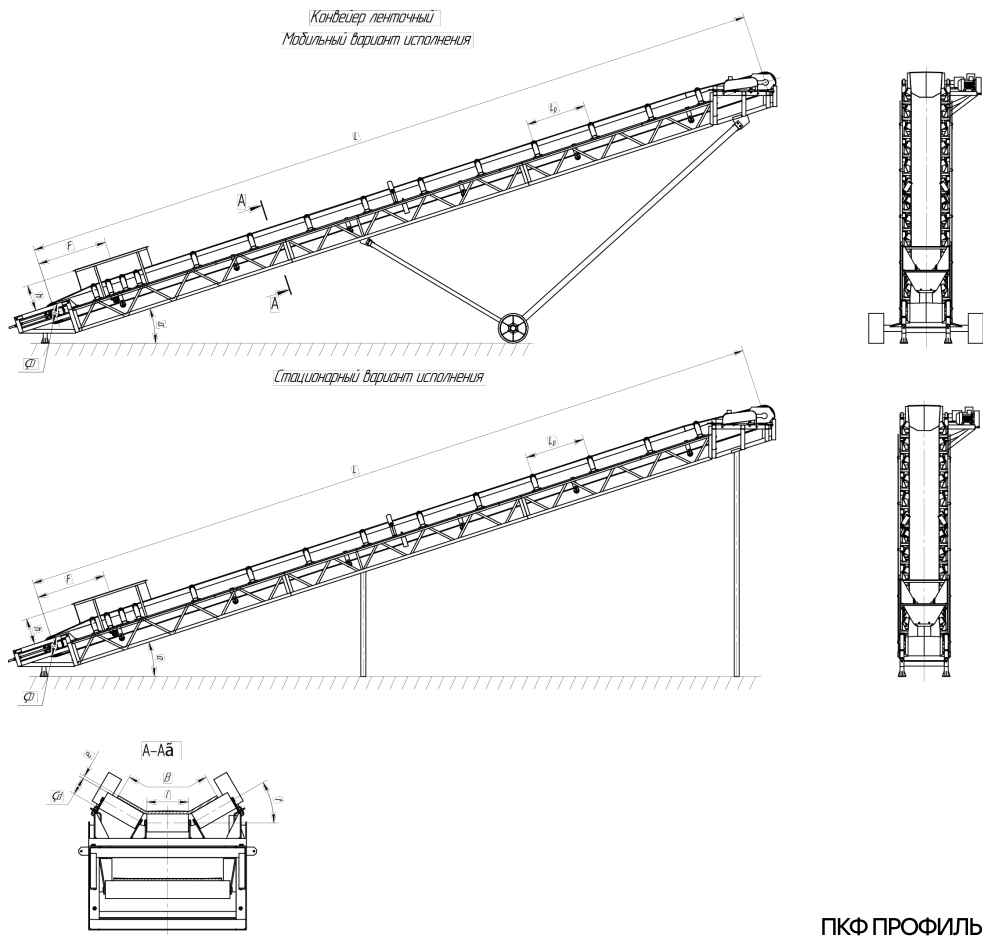

ПКФ.Р00.6.000

Таблица размеров конвейеров

	Размеры и тип ленты			L, м	F, мм	L_p, м	h, мм	D, мм	α, °	Рабочая роликоопора, мм			Мощность привода	Натяжное	Характеристика материала		
	B, мм	e, мм	Тип							d	l	f	кВт	устройство	Название	Насып. плотн. кг/м³	Фракция, мм
1	650	6	2.1	15	900	1000	300	400	6	89	160	30	5,5	Винтовое	Песок	1700	0,5...1
2		6		25	1000	1200	300	400	8	102	160	30	7,5	Винтовое	Гравий	1400	30...100
3	800	8	2М	25	1000	1000	400	400	5	102	310	30	7,5	Винтовое	Щебень	1300	5...20
4				30	900	1200	400	500	8	102	310	30	7,5	Винтовое	Суглинок	1600	1...3
5		10		35	1200	1200	400	630	12	127	310	30	11	Винтовое	Руда железная	2000	10...100
6	1000	10	2.2	30	1100	1200	300	500	8	102	380	30	11	Винтовое	Известняк	1900	5...40
7				40	900	1500	400	630	6	127	380	30	11	Винтовое	Уголь каменный	800	50...200
8		12		50	1000	1400	500	800	12	159	380	30	15	Винтовое	Гранит	2500	20...70
9	1200	10	2Т1	40	1200	1200	400	630	18	127	460	30	15	Винтовое	Песок	1700	0,5...1
10		12		50	1000	1500	400	800	10	127	460	30	15	Винтовое	Руда железная	2000	10...100
11				60	1200	1300	500	800	9	159	460	30	22	Грузовое	Гравий	1400	30...100
12	1400	10	1.2	40	1000	1500	400	630	7	127	530	30	15	Винтовое	Щебень	1300	5...20
13		12		50	1100	1200	500	800	10	159	530	30	22	Винтовое	Уголь каменный	800	50...200
14	1600	14	1.2	60	900	1400	400	800	12	159	600	30	22	Грузовое	Гранит	2500	20...70
15	2000	14	1.2М	80	1000	1200	500	800	16	159	750	30	22	Грузовое	Уголь каменный	800	50...200

Значения в таблице даны для справок. При рабочем проектировании размеры конвейера и ленты расчитываются исходя из технического задания Заказчика.

Подп. и дата | Инв. № дубл. | Взам. инв. № | Подп. и дата | Инв. № подл.

Изм.	Лист	№ докум.	Подп.	Дата	ПКФ.РО.06.000	Лист 2

Копировал Формат А3

РОЛИКООПОРА ЦЕНТРИРУЮЩАЯ

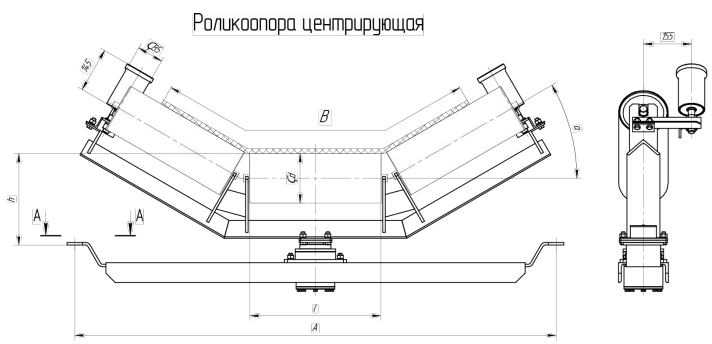

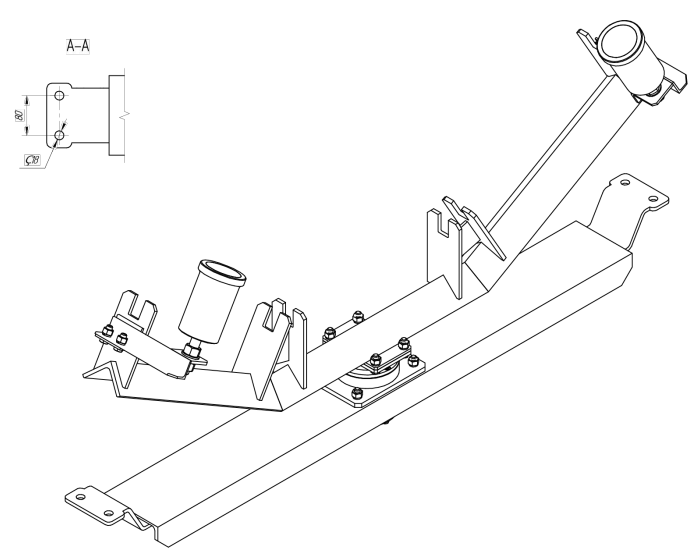

Маркировка	B	d	h	l	a	A	Масса вращающихся частей, кг
ЖЦГ65-89-30	650	89	244	250	30	870	9,3
ЖЦГ65-102-30		102	250	250	30	870	10,8
ЖЦГ80-89-30	800	89	225	310	30	1100	12,9
ЖЦГ80-102-30		102	230	310	30	1100	14,7
ЖЦГ80-127-30		127	240	310	30	1100	17,7
ЖЦГ80-159-30		159	310	310	30	1100	26,4
ЖЦГ100-89-30	1000	89	310	380	30	1300	15
ЖЦГ100-102-30		102	225	380	30	1300	16,8
ЖЦГ100-127-30		127	230	380	30	1300	20,4
ЖЦГ100-159-30		159	240	380	30	1300	30,6
ЖЦГ120-89-30	1200	89	225	460	30	1550	17,1
ЖЦГ120-102-30		102	230	460	30	1550	19,5
ЖЦГ120-127-30		127	240	460	30	1550	23,8
ЖЦГ120-159-30		159	310	460	30	1550	36
ЖЦГ140-159-30	1400	159	310	530	30	1750	38,7
ЖЦГ160-159-30	1600	159	310	600	30	1950	42,6

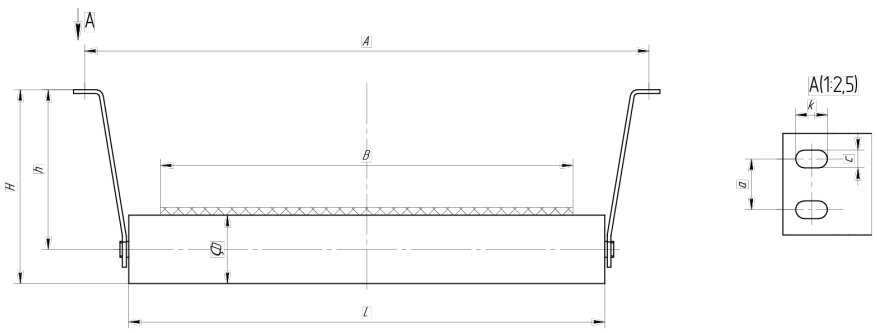

РОЛИКООПОРА НГ

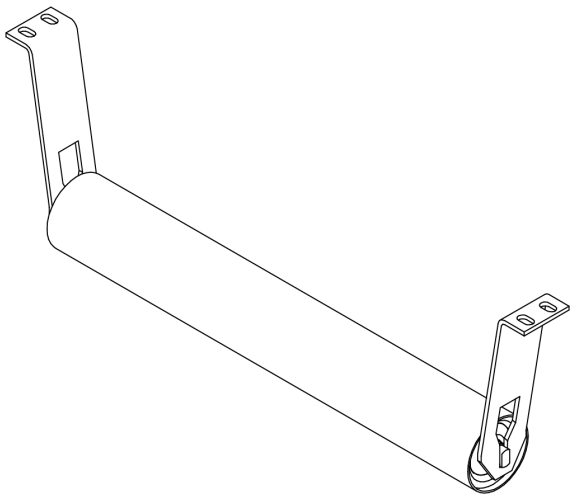

Маркировка	B	L	A	D	H	h	a	c	k
НГ40-89	400	500	620	89	154	109,5	60	14	20
НГ40-102		500	620	102	160,5	109,5	60	14	20
НГ50-89	500	600	720	89	154	109,5	60	14	20
НГ50-102		600	720	102	160,5	109,5	60	14	20
НГ65-89	650	750	870	89	154	109,5	60	14	20
НГ65-102		750	870	102	160,5	109,5	60	14	20
НГ80-89	800	950	1100	89	168	123,5	70	18	25
НГ80-102		950	1100	102	174,5	123,5	70	18	25
НГ80-127		950	1100	127	187	123,5	70	18	25
НГ80-159		950	1100	159	219	139,5	80	18	25
НГ100-89	1000	1150	1300	89	168	123,5	70	18	25
НГ100-102		1150	1300	102	174,5	123,5	70	18	25
НГ100-127		1150	1300	127	187	123,5	70	18	25
НГ100-159		1150	1300	159	219	139,5	80	18	25
НГ120-89	1200	1400	1550	89	168	123,5	70	18	25
НГ120-102		1400	1550	102	174,5	123,5	70	18	25
НГ120-127		1400	1550	127	187	123,5	70	18	25
НГ120-159		1400	1550	159	219	139,5	80	18	25
НГ140-159	1400	1600	1750	159	219	139,5	80	18	25
НГ160-159	1600	1800	1950	159	219	139,5	80	18	25
НГ200-159	2000	2200	2400	159	237	157,5	100	24	30

Роликоопора желобчатая

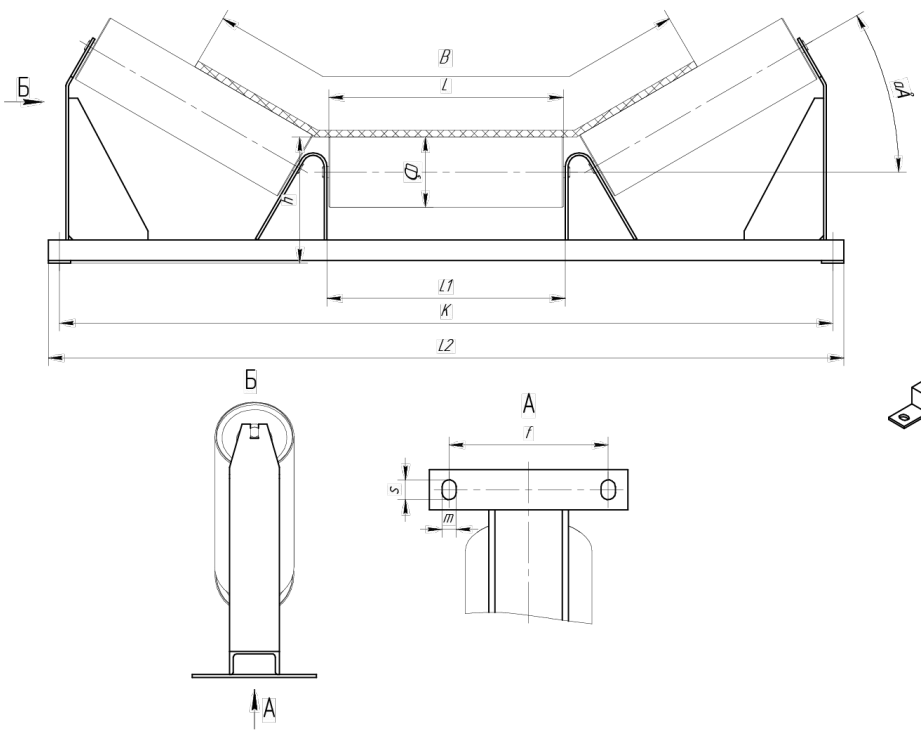

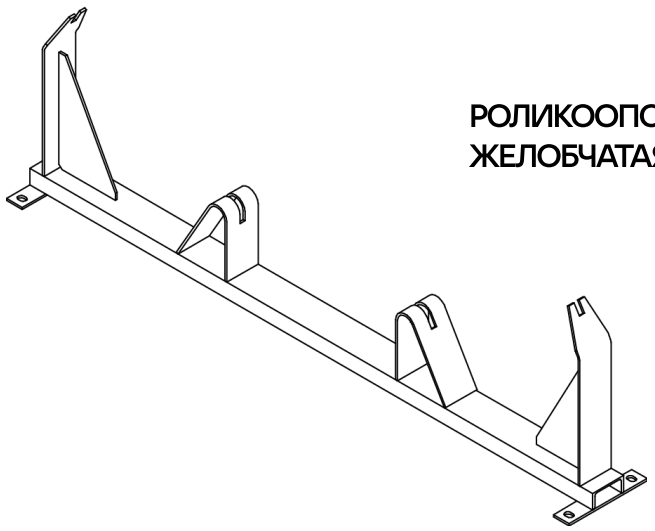

РОЛИКООПОРА ЖЕЛОБЧАТАЯ

Маркировка	B	L	L1	L2	K	a	D	h	f	m	s
ЖГ40-89-30	400	160	168	660	620	30	89	195	130	14	20
ЖГ40-102-30		160	168	660	620	30	102	200	130	14	20
ЖГ50-89-30	500	200	208	760	720	30	89	195	130	14	20
ЖГ50-102-30		200	208	760	720	30	102	200	130	14	20
ЖГ65-89-30	650	250	258	910	870	30	89	195	130	14	20
ЖГ65-102-30		250	258	910	870	30	102	200	130	14	20
ЖГ80-89-30	800	310	318	1140	1100	30	89	200	130	14	20
ЖГ80-102-30		310	318	1140	1100	30	102	205	130	14	20
ЖГ80-127-30		310	318	1150	1100	30	127	215	200	18	25
ЖГ80-159-30		310	318	1150	1100	30	159	275	200	18	25
ЖГ100-89-30	1000	380	388	1350	1300	30	89	200	200	18	25
ЖГ100-102-30		380	388	1350	1300	30	102	205	200	18	25
ЖГ100-127-30		380	388	1350	1300	30	127	215	200	18	25
ЖГ100-159-30		380	388	1350	1300	30	159	275	200	18	25
ЖГ120-89-30	1200	460	468	1600	1550	30	89	200	200	18	25
ЖГ120-102-30		460	468	1600	1550	30	102	205	200	18	25
ЖГ120-127-30		460	468	1600	1550	30	127	215	200	18	25
ЖГ120-159-30		460	468	1600	1550	30	159	275	200	18	25
ЖГ140-159-30	1400	530	540	1800	1750	30	159	285	200	18	25
ЖГ160-159-30	1600	600	610	2000	1950	30	159	285	200	18	25
ЖГ200-159-30	2000	750	760	2460	2400	30	159	340	270	24	30

РОЛИК АМОРТИЗИРУЮЩИЙ

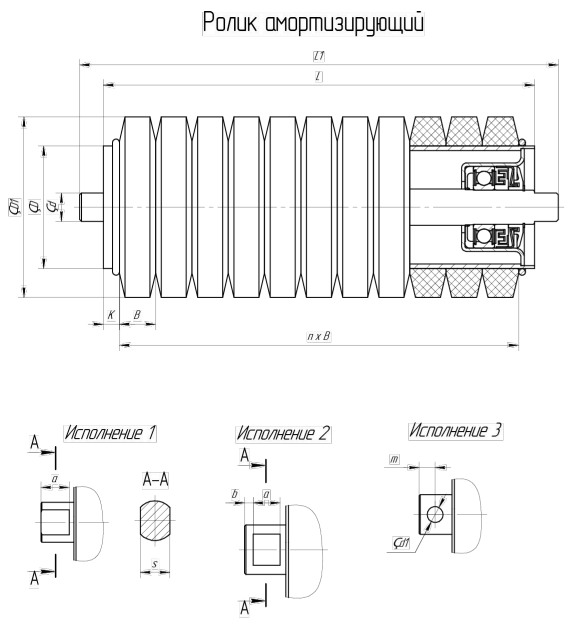

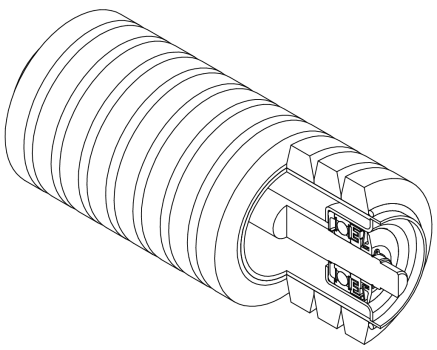

Маркировка	D	D1	L	L1	a	s	d	k	B	n	Подшипник	Исполнение	b	m	d1
А-114х160-10х12	63	114	160	188	10	12	20	10	20	7	204	1	–	–	–
А-114х200-10х12			200	228	10	12	20	10	20	9			–	–	–
А-114х250-12х12			250	282	12	12	20	10	23	10			–	–	–
А-114х310-12х12			310	342	12	12	20	10	29	10			–	–	–
А-127х200-14х12	89	127	200	236	14	12	20	10	20	9	204	1	–	–	–
А-127х250-14х12			250	286	14	12	20	10	23	10			–	–	–
А-127х310-12х12			310	342	12	12	25	10	29	10	205	2	2	–	–
А-127х380-12х14			380	412	12	14	25	10	36	10			2	–	–
А-127х460-12х14			460	492	12	14	25	14	36	12			2	–	–
А-133х200-10х14	89	133	200	228	10	14	25	10	20	9	205	1	–	–	–
А-133х250-12х14			250	282	12	14	25	10	23	10			–	–	–
А-133х380-10х14			380	412	10	14	25	10	36	10	305	2	2	–	–
А-133х460-10х14			460	492	10	14	25	14	36	12			2	–	–
А-133х750-14х18			750	786	14	18	30	12	33	22	306	1	–	–	–
А-133х1150-14х18			1150	1186	14	18	30	15	20	56			–	–	–
А-159х310-10х13	108	159	310	342	10	13	20	10	29	10	204	2	2	–	–
А-159х380-10х13			380	412	10	13	20	10	36	10			2	–	–
А-159х460-12х14			460	492	12	14	25	14	36	12	205	1	–	–	–
А-159х800-12х14			800	832	12	14	25	15	35	22			–	–	–
А-127х950			950	982	–	–	30	13	33	28	306	3	–	8	7
А-127х1150			1150	1182	–	–	30	15	40	28			–	8	7

РОЛИК ГЛАДКИЙ

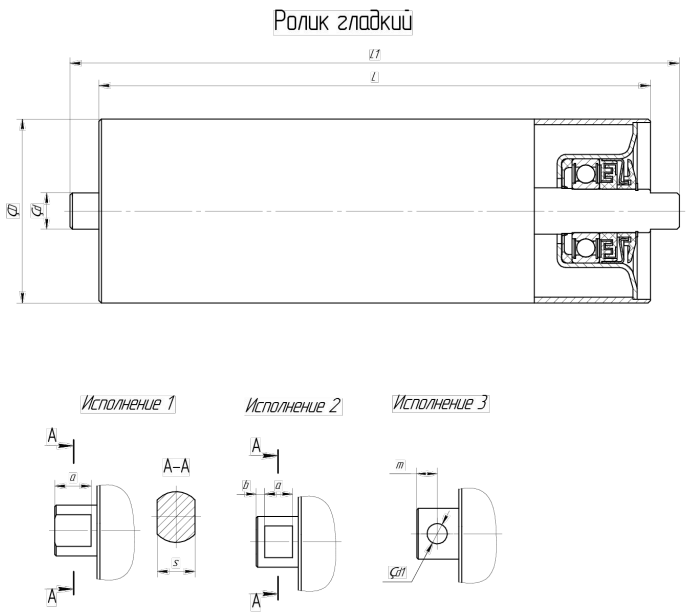

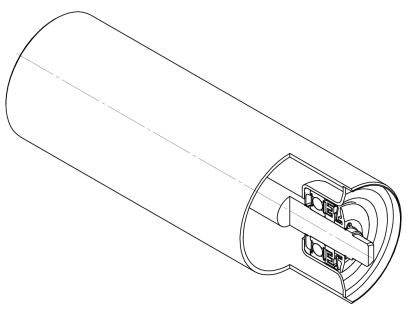

Маркировка	D	L	L1	a	s	d	Подшипник	Исполнение	b	m	d1
Г-63х160-10х12	63	160	188	10	12	20	204	1	–	–	–
Г-63х200-10х12		200	228	10	12	20			–	–	–
Г-63х250-12х12		250	282	12	12	20			–	–	–
Г-63х310-12х12		310	342	12	12	20			–	–	–
Г-89х200-14х12	89	200	236	14	12	20	204	1	–	–	–
Г-89х250-14х12		250	286	14	12	20			–	–	–
Г-89х310-12х12		310	342	12	12	25	205	2	2	–	–
Г-89х380-12х14		380	412	12	14	25			2	–	–
Г-89х460-12х14		460	492	12	14	25			2	–	–
Г-108х200-10х14	108	200	228	10	14	25	205	1	–	–	–
Г-108х250-12х14		250	282	12	14	25			–	–	–
Г-108х380-10х14		380	412	10	14	25	305	2	2	–	–
Г-108х460-10х14		460	492	10	14	25			2	–	–
Н-108х750-14х18		750	786	14	18	30	306	1	–	–	–
Н-108х1150-14х18		1150	1186	14	18	30			–	–	–
Г-127х310-10х13	127	310	342	10	13	20	204	2	2	–	–
Г-127х380-10х13		380	412	10	13	20			2	–	–
Г-127х460-12х14		460	492	12	14	25	205	1	–	–	–
Н-127х800-12х14		800	832	12	14	25			–	–	–
Н-127х950-12х18		950	982	12	18	30	306		–	–	–
Н-127х1150-12х18		1150	1182	12	18	30			–	–	–
Г-133х450-10х16	133	400	484	10	16	25	205	2	3	–	–
Г-133х500-10х16		450	534	10	16	25			3	–	–
Г-133х600		500	632	–	–	25	305	3	–	8	7
Н-133х750		750	782	–	–	25			–	8	7
Н-133х900-14х18		900	936	14	18	30	306	1	–	–	–
Н-133х1200-14х18		1200	1236	14	18	30			–	–	–
Г-159х380-12х18	159	380	412	12	18	25	305	1			
Г-159х460-12х18		460	492	12	18	25					
Г-159х530		530	566	–	–	30	306	3		9	9
Г-159х600		600	636	–	–	30				9	9
Г-159х800-14х18		800	836	14	18	25	305	1			
Г-159х1000-14х18		1000	1036	14	18	25					

РОЛИКООПОРА ДЕФЛЕКТОРНАЯ

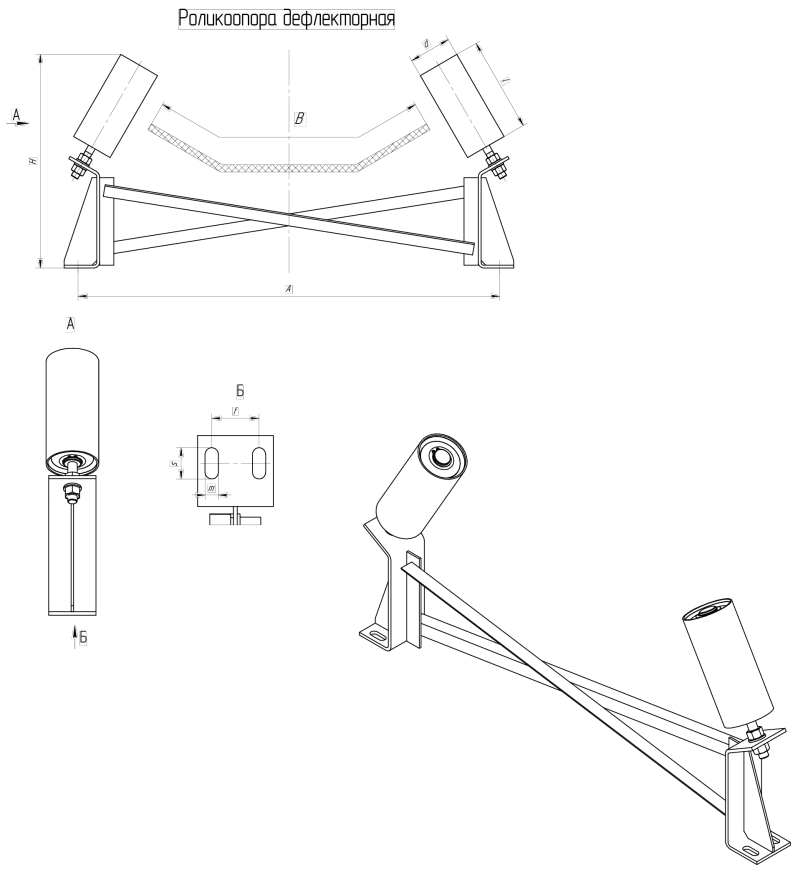

Маркировка	B	d	l	H	A	f	m	s
ДЖ65-89-30	650	89	160	435	870	60	14	20
ДЖ65-102-30		102	160	435	870	60	14	20
ДЖ80-89-30	800	89	200	578	1100	60	18	25
ДЖ80-102-30		102	200	581	1100	60	18	25
ДЖ80-127-30		127	200	587	1100	60	18	25
ДЖ100-89-30	1000	89	200	578	1300	60	18	25
ДЖ100-102-30		102	200	581	1300	60	18	25
ДЖ100-127-30		127	200	587	1300	60	18	25
ДЖ120-89-30	1200	89	200	578	1550	60	18	25
ДЖ120-102-30		102	200	581	1550	60	18	25
ДЖ120-127-30		127	200	587	1550	60	18	25
ДЖ140-127-30	1400	127	200	702	1750	70	18	25
ДЖ140-159-30		159	200	727	1750	70	18	25
ДЖ160-159-30	1600	159	200	707	1950	70	18	25
ДЖ200-159-30	2000	159	200	870	2400	100	24	30

БАРАБАН ПРИВОДНОЙ

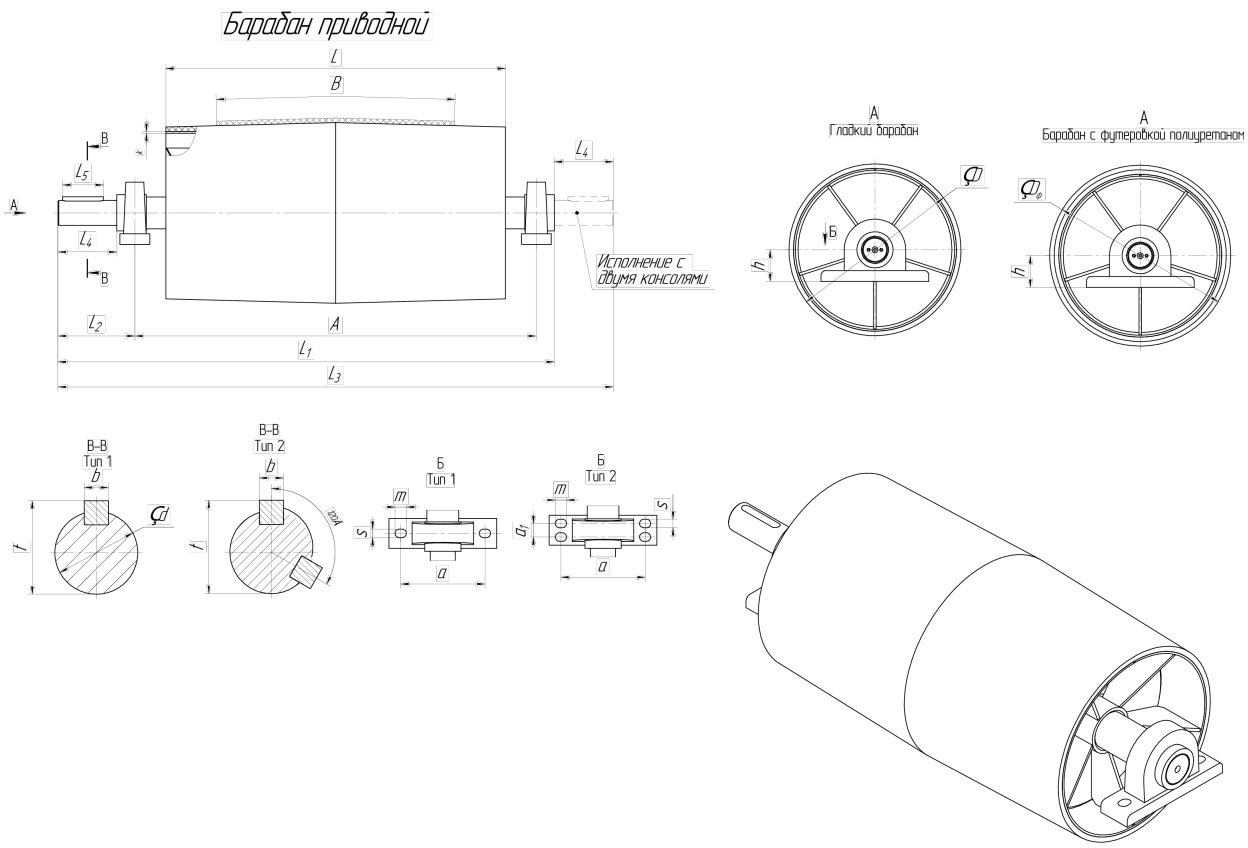

Таблица размеров для барабанов

Типоразмер	B	Размеры, мм								Номер подшипника	Консоль вала			Шпоночное соединение			Кол-во шпонок
		D	$D_ф$	A	L	L_1	L_2	L_3	k		L_4	d	Тип	b	t	L_5	
4025Г-40	400	250	–	730	500	910	138,5	–	6	3608	80	36	1	10	39	63	1
4031,5Г-50		315	–			950	175	–		3610	110	45		14	48,5	90	
4040Г-60		400	–			970	190	–		3612	110	50		14	53,5	90	
4040Ф-60		400	440					–									
5040Г-60	500	400	–	850	600	1090	190	–	8	3612	110	50	1	14	53,5	90	1
5040Ф-60		400	440					–									
5050Г-80		500	–			1140	235	–		3616	140	70		20	74,5	110	1
5063Ф-80-2		630	670					1320					2				2
6540Г-60	650	400	–	1000	750	1235	190	–	10	3612	110	50	1	14	53,5	90	1
6550Ф-80		500	–			1290	235	–		3616	140	70		20	74,5	110	
6563Г-100		630	–			1345	280	–		3620	170	90		25	95	140	2
6563Ф-100-2			670					1535					2				
8050Г-80	800	500	–	1350	950	1645	235	–	12	3616	140	70	1	20	74,5	110	1
8063Г-100		630	–			1710	280	–		3620	170	90		25	95	140	2
8063Ф-100			670					–									
8080Ф-120-2		800	840			1770	335	2020		3624	210	110	2	28	116	160	
8080Ф-160-2						1770	400	2150		3632	250	150		36	158	200	
10050Г-80	1000	500	–	1580	1150	1875	235	–	14	3616	140	70	1	20	74,5	110	
10063Ф-100		630	670			1940	280	–		3620	170	90		25	95	140	2
10080Ф-120-2		800	840			2000	335	2250		3624	210	110	2	28	116	160	2
10080Ф-160-2		800	840			2085	400	2380		3632	250	150		36	158	200	2
100100Ф-180		1000	1040			2165	470	–		3636	300	170	1	40	179	250	2

Обозначение подшипника	Размеры подшипникового узла, мм						
	$d_п$	a	a_1	h	s	m	$d_б$
UCP208	40	136	–	49	17	20	M16
UCP210	50	159	–	57	20	23	M16
UCP212	60	184	–	70	20	23	M16
UCP216	80	232	–	89	25	28	M20
3620	100	365	–	155	35	45	M30
3624	120	450	–	190	42	50	M36
3632	160	600	110	250	42	50	M36
3636	180	650	130	280	48	60	M42

$d_п$ – диаметр шейки вала под подшипник
$d_б$ – диаметр крепежного болта

ПРОДУКЦИЯ ИЗ ПОЛИУРЕТАНА

Продукция из полиуретана, поставляемая ТОО "ПКФ Профиль"

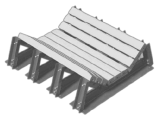

Демпферные балки и демпферные устройства в сборе.

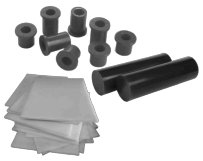

Полиуретановые втулки, листы, стержни

Насадки песковые и сливные для гидроциклонов

Футеровка роликов и колёс тяжёлой техники полиуретаном

Сита грохотов с размером ячейки от 15 мм.

Противооткаты

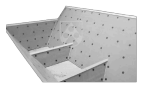

Футеровка бункеров листами полиуретана

Футеровка башмаков асфальтоукладчика

Преимущества изделий из полиуретана:

- Высокая прочность и износостойкость;
- Высокая эластичность. Варьирование твёрдости от 60 до 95 ед. по шкале Шора;
- Не подверженность процессам старения, гниения, коррозии;
- Устойчивость к разрушительному воздействию солнечных лучей;
- Водо- и воздухонепроницаемость;
- Диэлектрические свойства;

ПКФ
Профиль

КАЗАХСТАН, Г. УСТЬ-КАМЕНОГОРСК
УЛ. ПРОТОЗАНОВА, 77-23

+7 (705) 795-95-47

+7 (7232) 61-31-53

КОНТАКТЫ

pkf-profil.kz